VÍZKÜSZÖB

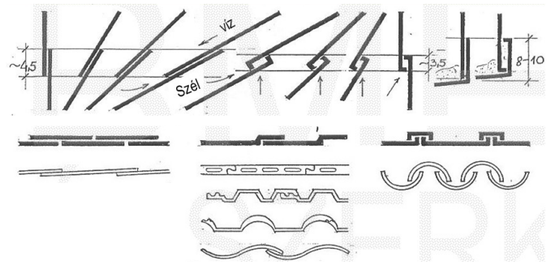

ERESZCSATORNA RÉSZEI M=1:10

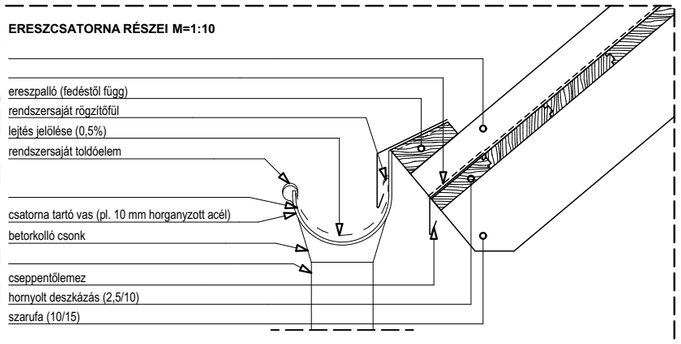

FEDÉSEK

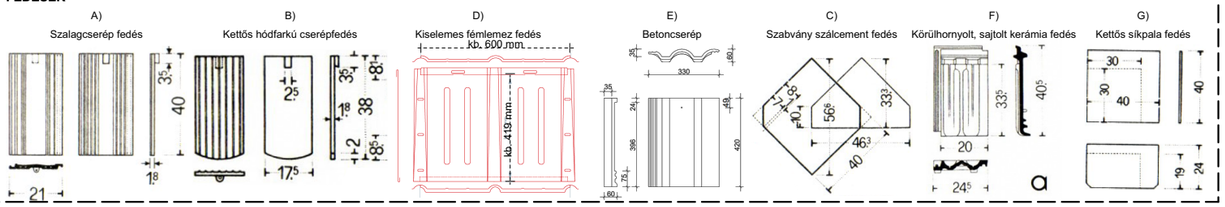

GERINC 1.

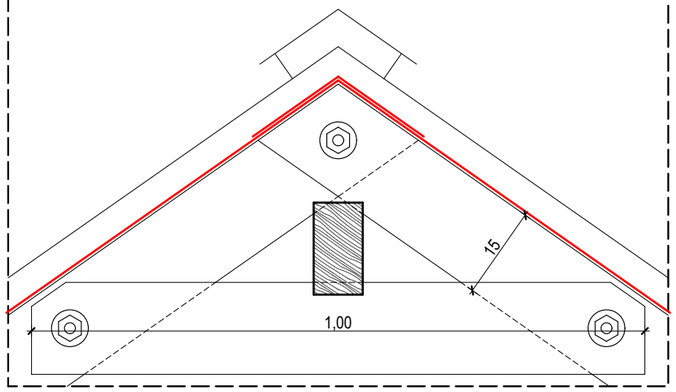

TETŐ SZÖGTÖRÉS

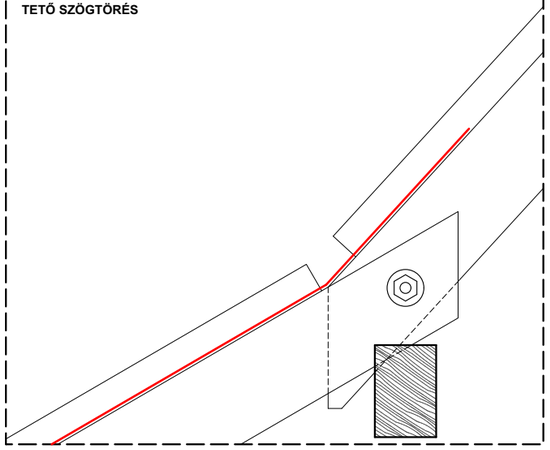

GERINC 2.

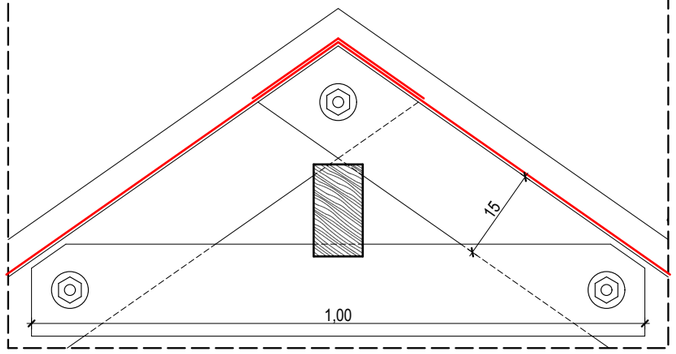

FALSZEGÉLY 1.

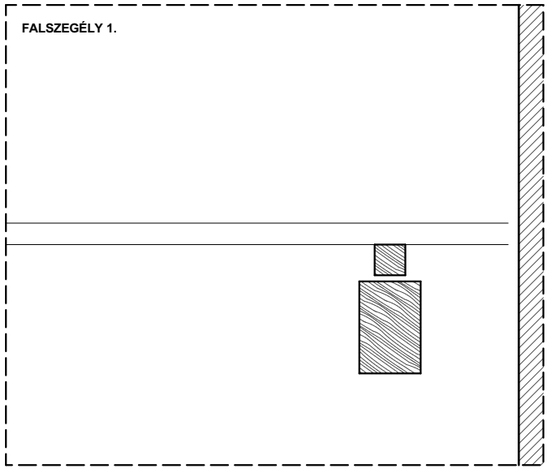

FALSZEGÉLY 2.

Beépítetlen padlástér térdfali eresz kialakítása

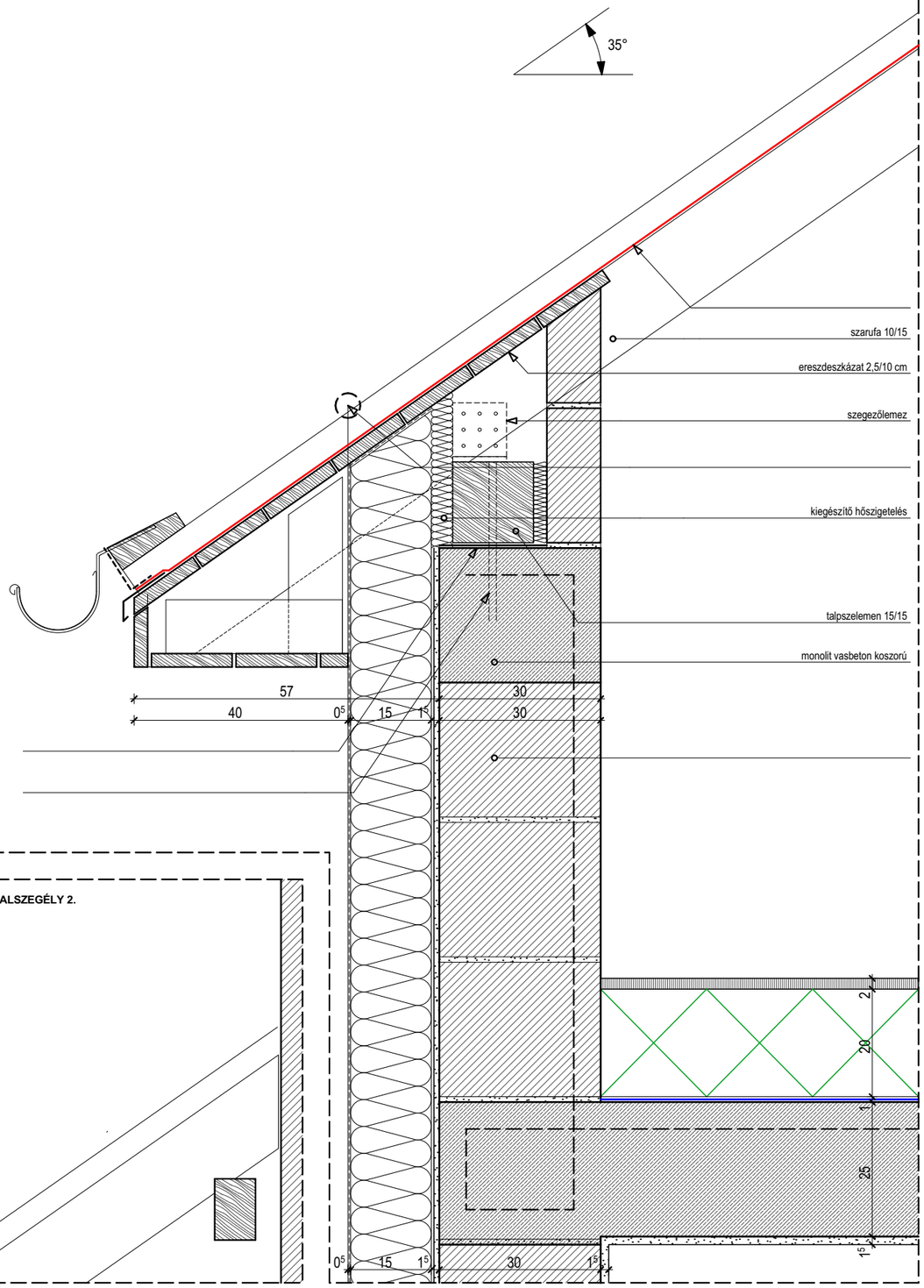

BME Építészmérnöki Kar Épületszerkezettani Tanszék	**ÉPÜLETSZERKEZETTAN 2+**	**II.** SZERKESZTŐGYAKORLAT HALLGATÓI PÉLDÁNY	PIKKELYES FEDÉSEK	**KETTŐS FEDÉSEK SZERKESZTÉSE**	**2019.10.01.**	1 / 1